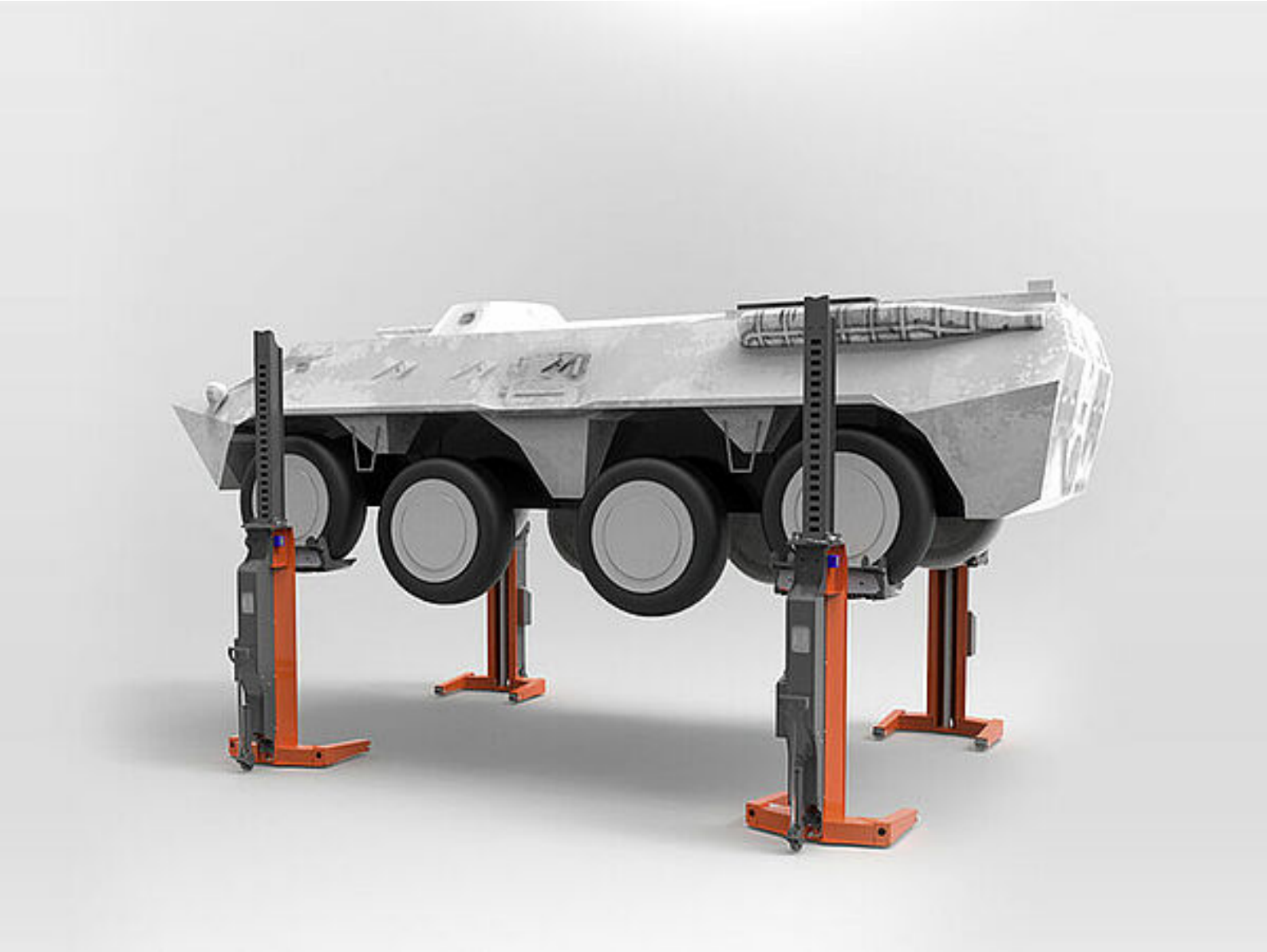

Mobiler Radgreif-Hebebock

EHB907V14DC wireless

Artikel-Nr.: EHB907V14DC01-H

Mobiler Radgreif-Hebebock für schwere Nutz- und Sonderfahrzeuge mit einem Raddurchmesser bis zu 1490 mm. Der Hebebock verfügt über einen wartungsarmen hydraulischen Antrieb und ist batteriebetrieben für einen vom Stromnetz unabhängigen Einsatz. Bedienung und Fahrwerk an jedem Hebebock. Zur Konfiguration einer Hebeanlage mit der entsprechenden Anzahl einzelner Hebeböcke finden Sie nachstehend zwei Beispiele:

- Set mit 4 Hebeböcken bestehend aus 4 identischen Radgreifern: 4 x EHB907V14DC01-H

- Set mit 6 Hebeböcken bestehend aus 6 identischen Radgreifern: 6 x EHB907V14DC01-H

Finkbeiner®
SINCE 1927

Walter Finkbeiner GmbH
Alte Poststrasse 9/11
72250 Freudenstadt
Deutschland

Tel. +49 (0)7441-92521-0
info@finkbeiner.eu
www.finkbeiner-lifts.com

Technische Änderungen vorbehalten. © Walter Finkbeiner GmbH 08/2024

Technische Daten

Artikelnummer		EHB907V14DC01-H
Hubeinheit	Art der Säulen	Alle Säulen identisch
	Anzahl der Säulen	1
	Anzahl der Säulen maximal	10
Lastaufnahme	Lastaufnahmemittel	Radgabel, verstellbar
	Tragkraft pro Säule	7.5 t
	Radgröße Durchmesser, minimal	550 mm
	Radgröße Durchmesser, maximal	1490 mm
	Gabellänge	385 mm
Hubhöhe	Hubweg	1750 mm
	Hubhöhe	1850 mm
	Unterfahrhöhe	100 mm
Geschwindigkeit	Hubzeit	90 sec.
	Senkzeit (belastet)	90 sec.
Antrieb	Antriebsart	elektro-hydraulisch
	Motor	DC Gleichstrom
	Motorleistung pro Säule	2.2 KW
Energieversorgung	Art Energieversorgung	Batteriebetrieben
	Batterieart	deep cycle, wartungsfrei
	Batteriekapazität pro Säule	80 Ah
	Hubzyklen bei Volllast	20
	Absicherung elektrisch, pro Säule	2.5 A
	Batteriespannung gesamt	24 V
	Länge Ladekabel	10 m
	Ladekonzept	EasyCharge
	Ladespannung	230 V
	Netzfrequenz	50 Hz
	Ladedauer	8 h
Kommunikation		via Funk, wireless
Bedienung	Art Bedienung	Bedienung an jeder Säule
	Ansteuerung	Alle, Einzeln, Paar
	Steuerung	elektronisch
	Softstart	X
Regelung	Synchronisation	Stufenlos, Proportionalventile
Fahrwerk	Fahrwerk	EHB: An jeder Hubsäule
	Fahrwerksart vorne	EHB: 2 Räder vorne, feststehend
	Fahrwerksart hinten	EHB: 1 Lenkdeichsel mit Rad, bei Belastung selbsttätig einfedernd, mit Feststellbremse
	Bodenfreiheit vorne	15 mm
	Bodenfreiheit hinten	35 mm
Lastsicherung	Lastsicherung	Hydraulisch und mechanisch
Abmessungen	Länge	1200 mm
	Breite	1365 mm

	Höhe	2255 mm
	Gabelhöhe	100 mm
Gewicht	Gewicht pro Säule	575 kg
Schutzart		IP54
Oberflächenbehandlung	Art Oberflächenbehandlung	Pulverbeschichtung
	Farbe	Orange RAL2004 / Grau RAL7015

Finkbeiner®
SINCE 1927

Walter Finkbeiner GmbH
Alte Poststrasse 9/11
72250 Freudenstadt
Deutschland

Tel. +49 (0)7441-92521-0
info@finkbeiner.eu
www.finkbeiner-lifts.com

Technische Änderungen vorbehalten. © Walter Finkbeiner GmbH 08/2024

Zubehör

EHB907TDH
Hydraulikfahrwerk

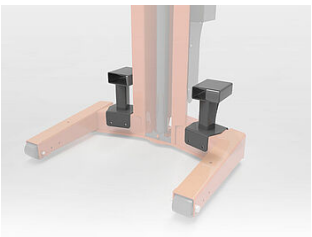

EHB907FLP
Gabelstaplertaschen

EHB907TR17
LKW-Traverse, 17 t, Länge 3000 mm

EHB907-LS-PR503-385
Lastaufnahme, steckbar auf Radgabeln

EHB907TRT412TR01-385
Grundtraverse 880 mm, Traktoraufnahme vorne

EHB907TRT412TR02-385
Grundtraverse 640 mm, Traktoraufnahme hinten

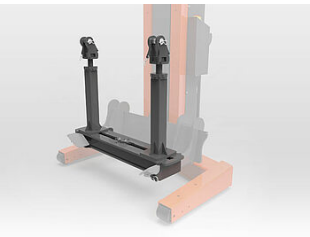

EHB907TRT412TR03 + EHB907TRT412LS03
Lastaufnahme, 8,5 t, Länge 1070 mm für EAGLE IV/V

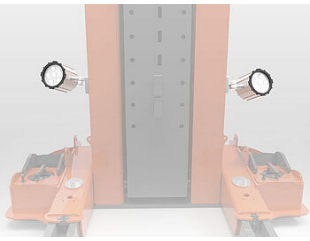

EHB907SPOT02
2 LED-Strahler

Finkbeiner®
SINCE 1927

Walter Finkbeiner GmbH
Alte Poststrasse 9/11
72250 Freudenstadt
Deutschland

Tel. +49 (0)7441-92521-0
info@finkbeiner.eu
www.finkbeiner-lifts.com

Technische Änderungen vorbehalten. © Walter Finkbeiner GmbH 08/2024